STAND UP

12V BSP00012HVAC12 / 24V BSP00012HVAC24

Bergstrom
STANDARD PRODUCTS

A/A y Calefacción

Rendimiento

calor		frío		caudal
4,0kW	+	6,5kW	+	950 (m^3/hr)

Datos eléctricos

voltaje	consumo		voltaje	consumo
12V	20A	/	24V	11A

Aplicaciones

Datos de entrada de rendimiento

	temperatura	humedad
Frío	38°C	32%
Calor	11°C	90°C

Unidad Evaporadora Vertical

Variantes

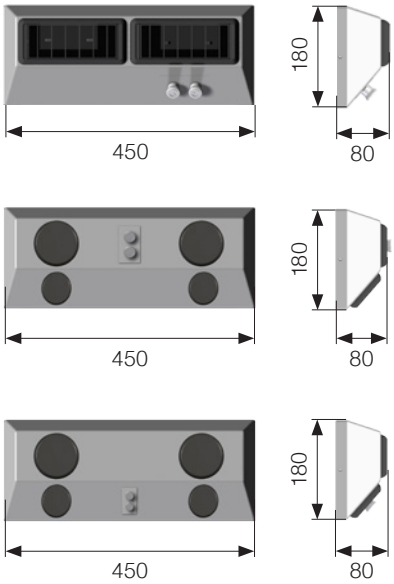

Posición

Montaje múltiple en vertical

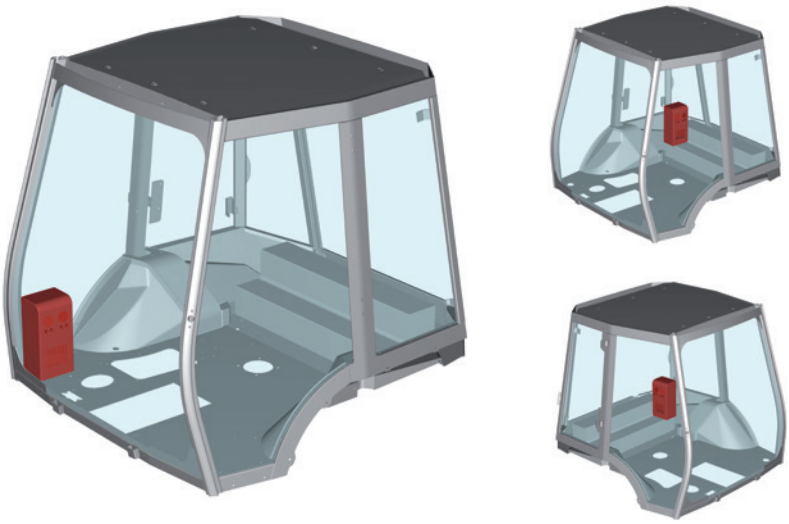

Bergstrom
STANDARD PRODUCTS

STAND UP

12V BSP00012HVAC12 / 24V BSP00012HVAC24

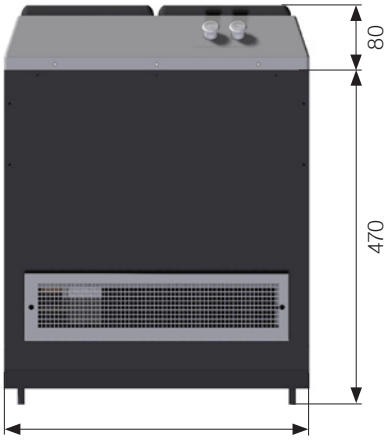

Peso

Tuberías de agua

Tuberías de agua d. 16 mm

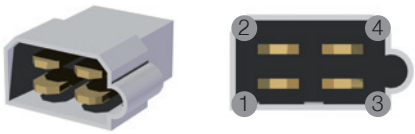

1 - Cable amarillo (velocidad 1)
2- Cable rojo (velocidad 2)
3- Cable negro (tierra)
4- Cable naranja (velocidad 3)

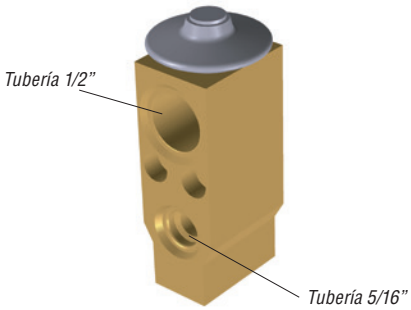

Válvula de expansión 2,0 TON

Para asegurarse que Usted tiene un equipo de A/C funcional con el componente elegido, por favor revise la hoja de esquema de sistemas de A/C con la lista completa de los componentes necesarios.

T // (+34) 91 877 58 40
E // consultas@bergstromstandardproducts.com
W // es.bergstromstandardproducts.com